ダスターカバー Dサブ用

P/Rシリーズ

RoHS指令対応品

特 長

- 接続前のD型サブミニチュアーコネクターの保護、防塵、防湿用カバーです。
- 輸送時、保管時に最適です。

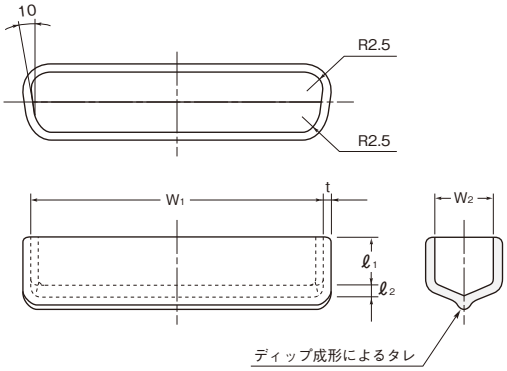

材 質 軟質PVC　UL規格認定材(E58538)：SS107UFTT

標準色 SS107UFTT：青透明(23)

●ご注文時は、品番末尾に色番号(－23)を付けてください。

UL224認定品　**E55167**　Cat.No.19‥ 定格105℃，600V

CSA規格認定品　**LR52853、LR52854**　Cat.No.19‥‥ 定格105℃，600V

品番		寸法(mm) W1	W2	ℓ1±1	ℓ2	t+0.3 −0.2	包装単位(個)
	P- 9P	16.4	7.8	6.2	1.5	1.0	1,000
	P-15P	24.6	7.8	6.2	1.5	1.0	
	P-25P	38.3	7.8	6.2	1.5	1.0	
※	P-37P	54.8	7.8	6.2	1.5	1.0	
※	P-50P	52.4	10.6	6.2	2.0	1.0	
	R- 9P	17.7	9.2	6.0	2.0	1.0	
	R-15P	26.0	9.2	6.0	2.0	1.0	
	R-25P	40.0	9.4	5.9	2.0	1.0	
※	R-37P	56.7	9.6	5.9	2.0	1.0	
※	R-50P	54.0	12.3	5.9	2.0	1.0	

※印は受注生産品(数量については別途ご相談ください。)　CSA規格認定品

フラットケーブル用カバー

RoHS指令対応品

特 長

- フラットケーブルの保護、集束用カバーです。
- 柔軟性があり、フラットケーブルにフィットします。

材 質 軟質PVC
標準材：SS108

標準色 SS108：黒(04)

●ご注文時は、品番末尾に色番号(－04)を付けてください。

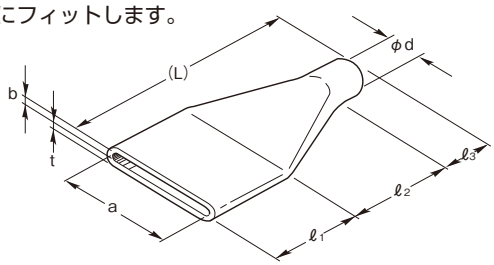

品番		寸法(mm) a	b	φd	ℓ1±1	ℓ2	ℓ3	(L)	t+0.3 −0.2	包装単位(個)
※	612157	12.0	1.5	7.5	8	25.0	23.0	56	1.2	1,000
※	626039	26.0	2.5	10.2	10	14.0	10.0	34	1.2	
※	633018	33.0	1.1	8.7	18	32.0	15.0	65	1.2	
※	638019	38.5	1.0	9.0	20	24.0	15.0	59	1.2	
※	638013	38.5	1.0	13.0	30	17.0	15.0	62	1.2	
※	642021	42.0	2.5	11.5	10	31.0	24.0	65	1.2	500
※	643019	43.0	1.1	9.7	18	22.0	15.0	55	1.2	
※	651023	51.0	2.5	13.0	25	10.0	15.0	50	1.2	
※	654011	54.0	1.3	11.2	24	32.0	15.0	71	1.2	
※	663025	63.5	2.5	15.0	25	10.0	15.0	50	1.2	250
※	664012	64.0	1.3	12.2	24	32.0	15.0	71	1.2	
※	674025	74.5	2.5	15.5	25	15.0	15.0	55	1.2	

※印は受注生産品(数量については別途ご相談ください。)