エッジホルダー
EHS シリーズ

RoHS指令対応品

特 長

- シャーシ、フレーム等のエッジ部より電線を確実に保護、絶縁するホルダーです。
- ワンタッチで装着できます。

材 質 ナイロン66　**標準色** UL94V-2：黒
UL94V-0：黒

UL1565認定品 **E191920**

Cat.No. EHS ····· 定格 85℃
Cat.No. EHS-11U ····· 定格 65℃
Cat.No. EHS-18U ····· 定格 85℃

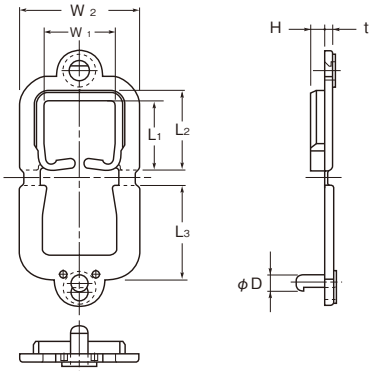

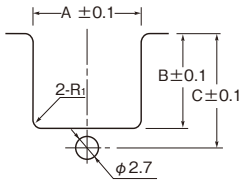

取付寸法図

品番 UL94V-2	品番 UL94V-0	寸法(mm) W1	W2	L1	L2	L3	H	φD	t	適用板厚	包装単位(個)
EHS-11	EHS-11U	11.0	18.4	10.8	12.3	14.5	2.0	2.5	1.3	0.8～2.0	500
EHS-18	EHS-18U	18.0	25.4	19.5	21.0	23.4	2.0	2.5	1.3		

取付寸法

品番		寸法(mm) A	B	C	R1
EHS-11用	EHS-11U用	14.0	12.3	15.0	1.0
EHS-18用	EHS-18U用	21.0	21.0	23.4	1.5

エッジホルダー
EHP シリーズ

RoHS指令対応品

材 質 ナイロン66

標準色 UL94V-2：ナチュラル
UL94V-0：白

特 長

- シャーシ、フレーム等のエッジ部より電線を確実に保護、絶縁するホルダーです。
- ワンタッチで装着できます。
- 小配線等に最適です。

UL1565認定品 **E191920** Cat.No. EHP-U ····· 定格 85℃

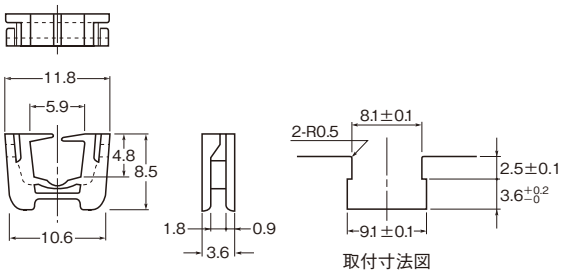

取付寸法図

品番 UL94V-2	品番 UL94V-0	寸法(mm) 適用板厚	包装単位(個)
EHP-6	EHP-6 U	0.8～1.6	500

はUL規格認定品です。