# LEDホルダー
## LFシリーズ/LF5-9.2

RoHS RoHS指令対応品

LFシリーズ

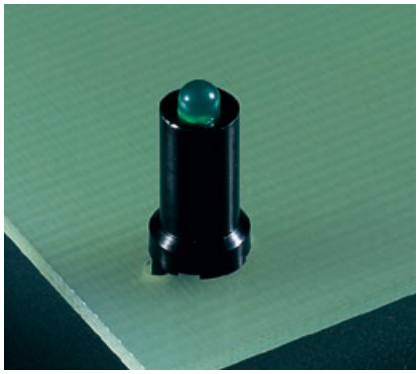

LF5-9.2

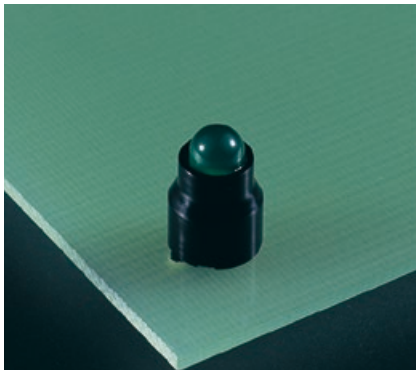

**特 長**

- LEDの倒れ防止、光の拡散防止用ホルダーです。
- LEDはリード線のフォーミング加工したものに最適です。
- LFシリーズはφ3LED用です。
- LF5-9.2はφ5LED用です。

**材 質** ナイロン6　UL94V-2

**標準色** 黒

### LFシリーズ

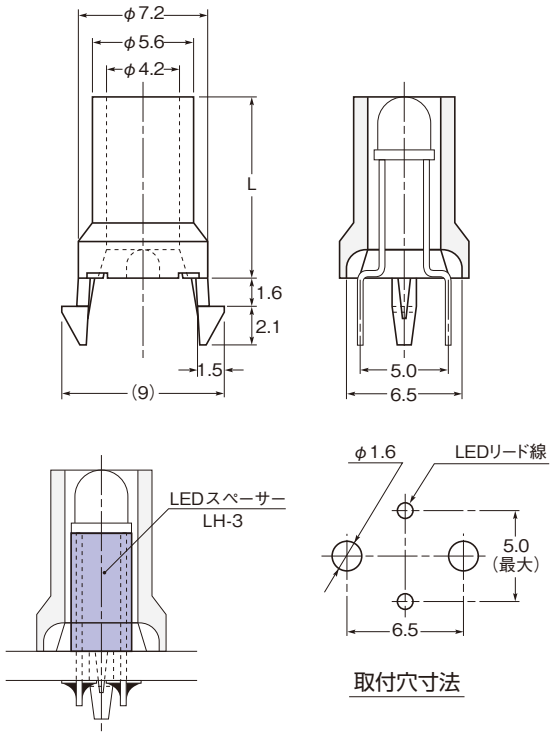


● リード線をフォーミング加工しないものについては
LEDスペーサー：LH-3との併用をおすすめします。
（LEDの高さ固定が簡単にできます。）

### LF5-9.2

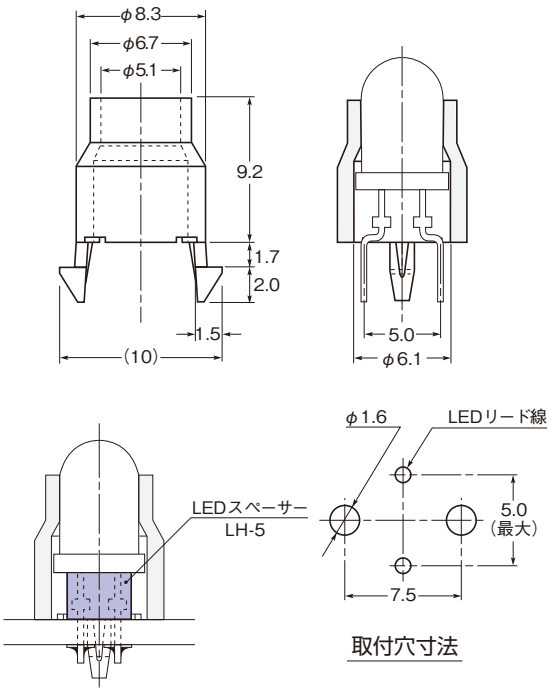


● リード線をフォーミング加工しないものについては
LEDスペーサー：LH-5との併用をおすすめします。
（LEDの高さ固定が簡単にできます。）

### LFシリーズ

| 品　番 | 寸　法(mm) | | 包装単位(個) |
|---|---|---|---|
| | L | 適用板厚 | |
| LF- 8 | 8.0 | 1.6 | 500 |
| LF-10 | 10.0 | | |
| LF-11 | 11.0 | | |
| LF-12 | 12.0 | | |
| LF-17 | 17.0 | | |

### LF5-9.2

| 品　番 | 適用板厚(mm) | 包装単位(個) |
|---|---|---|
| LF5-9.2 | 1.6 | 500 |