ノンスクリュースペーサー

NS シリーズ

RoHS RoHS指令対応品

リサイクルタイプ

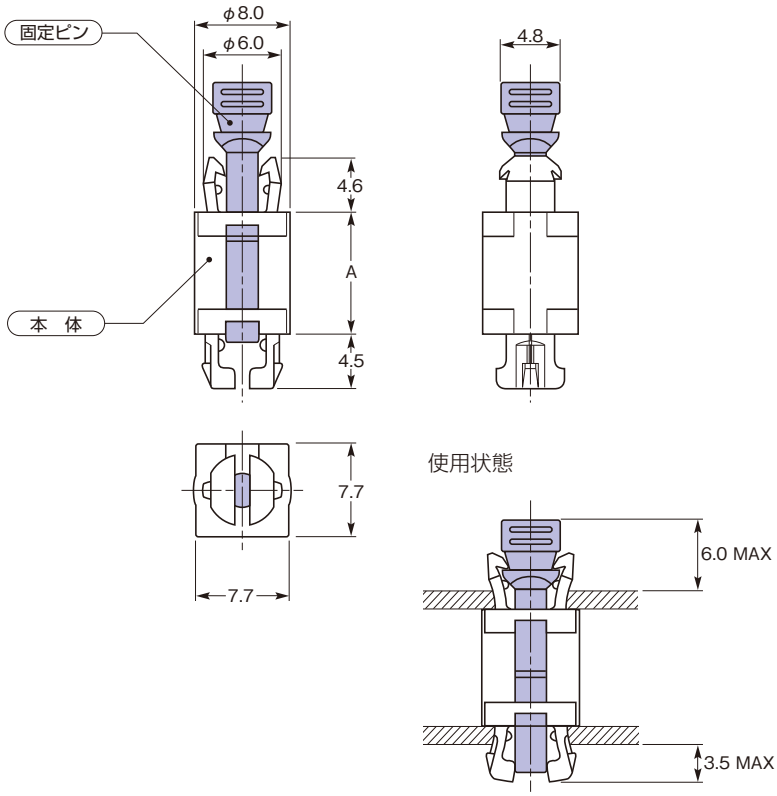

特 長

- ビス、ナットを使用せず、固定ピンを押し込むだけでシャーシとP.C.ボードを一定の間隔で確実に固定できます。
- 固定ピンを引き抜くことで、P.C.ボード、シャーシからの取り外しが簡単な、リサイクルタイプです。

材 質 ナイロン66

標準色 UL94V-2：黒
UL94V-0：黒

品 番		寸 法 (mm)					包装単位 (個)
		A	取付穴		適用板厚		
UL94V-2	UL94V-0		P.C.B.	シャーシ	P.C.B.	シャーシ	
NS- 5	NS- 5U	5.7	φ 6.0	φ 6.0	0.5 ∫ 2.3	0.5 ∫ 2.3	500
NS- 7	NS- 7U	7.5					
NS-10	NS-10U	10.0					
NS-15	NS-15U	15.0					
NS-20	NS-20U	20.0					

取付方法

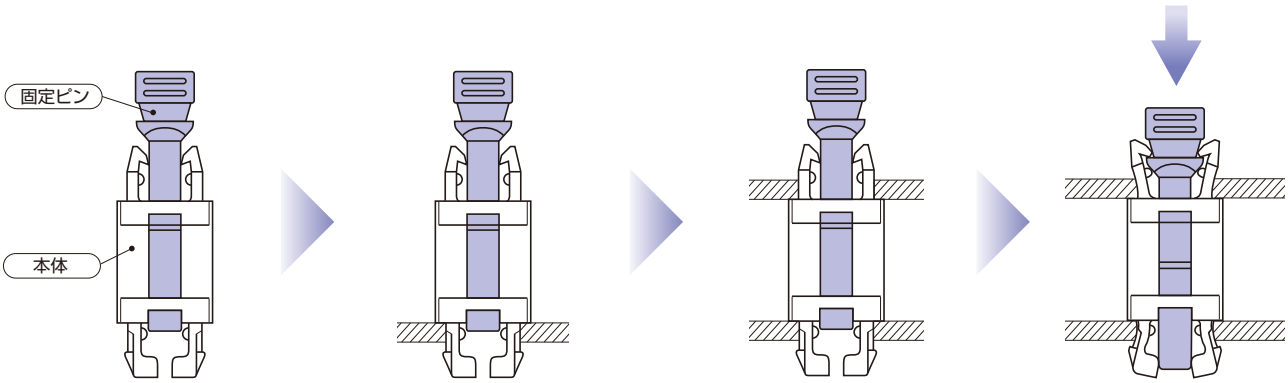

❶ 納入状態。

❷ シャーシ取付穴に挿入してください。

❸ P.C.ボードを取り付けてください。

❹ 固定ピンをノックして固定してください。

❺ 製品をシャーシから取り外す際は、逆の手順で外してください。
固定ピンは、頭部をプライヤー等で約45度回しながら引き抜くと、簡単に解除できます。